XING-E Pro 2207 1800KV

KV值	1800kv
电机重量（含线）	33.8g
外型尺寸	ϕ28.5*33.1mm
相间内阻	81.5mΩ
工作额定电压	24V
最大电流	35.22A
最大功率	845.3W
底座孔位	16*16-ϕ3mm
外转子规格	一体
出轴直径	5mm
出轴长度	13.5mm
出线长度/规格	160mm/20AWG
磁铁类型	N52H瓦形磁铁
槽级	12N14P
轴承类型	NSK
轴承规格（外径*内径*高）	ϕ9xϕ4x4
绕线方式	单股绕线
配件包含	镀镍 M3*8（4PCS）/M5黑色法兰螺母（1PCS）

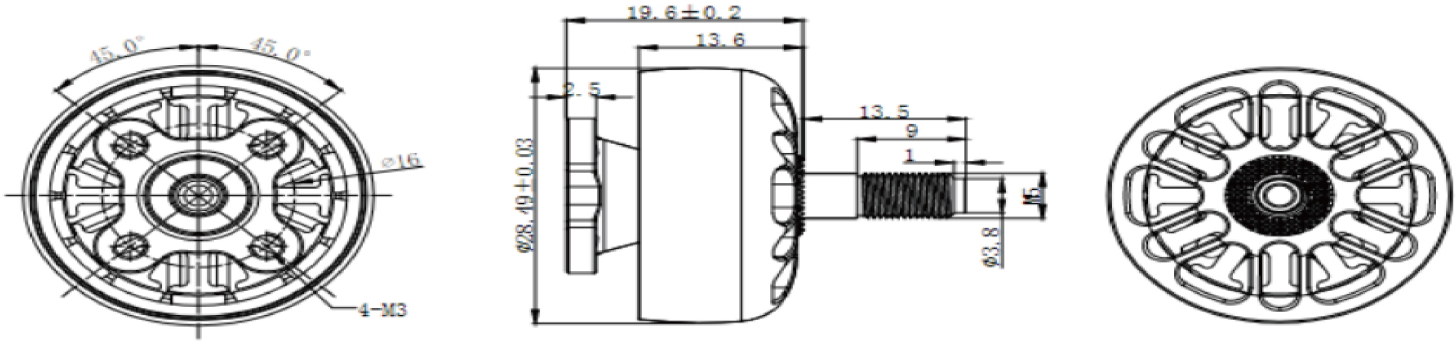

数据表

型号	桨叶	油门值（%）	电压（V）	负载电流（A）	拉力（g）	功率（W）	效率（g/W）	温度（°C）
XING-E Pro 2207 1800KV	5050	50%	24	6.53	617	156.7	3.937	53°C
		60%	24	10.2	797	244.8	3.256	
		70%	24	14.81	1094	355.4	3.078	
		80%	24	20.62	1286	494.9	2.599	
		90%	24	26.62	1422	638.9	2.226	
		100%	24	33.28	1613	798.7	2.020	
	5.1×3.1×3	50%	24	6	593	144.0	4.118	47°C
		60%	24	9.2	767	220.8	3.474	
		70%	24	13.33	1069	319.9	3.342	
		80%	24	18.55	1262	445.2	2.835	
		90%	24	23.88	1405	573.1	2.452	
		100%	24	29.88	1603	717.1	2.235	
	5045	50%	24	5.6	602	134.4	4.479	45°C
		60%	24	8.2	773	196.8	3.928	
		70%	24	12.27	1084	294.5	3.681	
		80%	24	16.55	1253	397.2	3.155	
		90%	24	21.42	1399	514.1	2.721	
		100%	24	27.48	1598	659.5	2.423	
	5043	50%	24	6.2	589	148.8	3.958	49°C
		60%	24	9.33	753	223.9	3.363	
		70%	24	13.73	1058	329.5	3.211	
		80%	24	18.35	1231	440.4	2.795	
		90%	24	23.48	1372	563.5	2.435	
		100%	24	29.95	1567	718.8	2.180	
	6045	50%	24	7.73	801	185.5	4.318	56°C
		60%	24	11.8	1005	283.2	3.549	
		70%	24	16.68	1256	400.3	3.138	
		80%	24	22.42	1495	538.1	2.778	
		90%	24	29.08	1685	697.9	2.414	
		100%	24	35.22	1899	845.3	2.247	